Jaga Strada Hybrid - kolor standardowy

Grzejnik **Jaga Strada Hybrid** to wzmocniona wersja modelu Strada. Wewnątrz obudowy na podwójnym wymienniku zamontowany jest system wentylatorów DBH podnoszących moc grzejnika. Idealnie sprawdzi się przy najniższych temperaturach zasilania, np. przy współpracy z pompą ciepła lub kotłem kondensacyjnym. Ma możliwość również schładzania powietrza latem bez prowadzenia dodatkowej instalacji.

Tak jak w standardowej wersji grzejnik ma gładki panel i stylową aluminiową kratkę. Standardowymi kolorami są biały RAL9016 oraz szary Sandblast Grey z delikatną strukturą. Pozostałe kolory podlegają dopłacie.

Jaga oferuje 30 lat gwarancji na wymiennik ciepła.

Zakres dostawy standardowej:

- wymiennik ciepła LowH2O z konsolami ściennymi, zestaw montażowy, automatyczny odpowietrznik 1/8&HASH39; i korek 1/2&HASH39;
- częściowo zmontowana obudowa z aluminiową kratką, z lewym lub prawym podłączeniem z dołu grzejnika
- zaślepka panelu bocznego do zamontowania po przeciwnej stronie zaworu

Wyposażenie opcjonalne (do dodatkowego zakupu):

- zawory podłączeniowe
- głowica termostatyczna
- złączki zaciskowe
- wieszak na ręcznik

W cenie grzejnika nie zawiera się cena zestawu podłączeniowego z głowicą.

Dla produktów o długości powyżej 200 cm prosimy o kontakt mailowy w celu złożenia zapytania indywidualnego.

Grzejnik jest produkowany pod zamówienie.

Warianty

WYSOKOŚĆ [CM]	DŁUGOŚĆ [CM]	GŁĘBOKOŚĆ (TYP) [CM]	MOC ŚRODKOWA WENTYLATORÓW (75/65)[W]	WYSYŁKA	CENA	CENA Z 30NI PRZED PROM.
35	60	11.5 (11)	1223	Na zamówienie	3771.00 zł **2903.67 zł**	3771.00 zl
35	60	16.5 (16)	1503	Na zamówienie	4165.00 zł **3207.05 zł**	4165.00 zl
35	80	11.5 (11)	1770	Na zamówienie	4262.00 zł **3281.74 zł**	4262.00 zl
35	80	16.5 (16)	2188	Na zamówienie	4797.00 zł **3693.69 zł**	4797.00 zl
35	100	11.5 (11)	2301	Na zamówienie	5024.00 zł **3868.48 zł**	5024.00 zl
35	100	16.5 (16)	2817	Na zamówienie	5786.00 zł **4455.22 zł**	5786.00 zl
35	120	11.5 (11)	2822	Na zamówienie	5526.00 zł **4255.02 zł**	5526.00 zl
35	120	16.5 (16)	3472	Na zamówienie	6391.00 zł **4921.07 zł**	6391.00 zl
35	140	11.5 (11)	3333	Na zamówienie	6018.00 zł **4633.86 zł**	6018.00 zl
35	140	16.5 (16)	4117	Na zamówienie	6969.00 zł **5366.13 zł**	6969.00 zl
35	160	11.5 (11)	3835	Na zamówienie	7315.00 zł **5632.55 zł**	7315.00 zl
35	160	16.5 (16)	4717	Na zamówienie	8579.00 zł **6605.83 zł**	8579.00 zl
35	280	11.5 (11)	6599	Na zamówienie	11345.00 zł **8735.65 zł**	11345.00 zl
35	280	16.5 (16)	8348	Na zamówienie	13997.00 zł **10777.69 zł**	13997.00 zl
50	60	11.5 (11)	1223	Na zamówienie	3863.00 zł **2974.51 zł**	3863.00 zl
50	60	16.5 (16)	1503	Na zamówienie	4257.00 zł **3277.89 zł**	4257.00 zl
50	80	11.5 (11)	1770	Na zamówienie	4376.00 zł **3369.52 zł**	4376.00 zl
50	80	16.5 (16)	2188	Na zamówienie	4921.00 zł **3789.17 zł**	4921.00 zl
50	100	11.5 (11)	2301	Na zamówienie	5148.00 zł **3963.96 zł**	5148.00 zl
50	100	16.5 (16)	2817	Na zamówienie	5910.00 zł **4550.70 zł**	5910.00 zl
50	120	11.5 (11)	2822	Na zamówienie	5661.00 zł **4358.97 zł**	5661.00 zl
50	120	16.5 (16)	3472	Na zamówienie	6531.00 zł **5028.87 zł**	6531.00 zl
50	140	11.5 (11)	3333	Na zamówienie	6175.00 zł **4754.75 zł**	6175.00 zl
50	140	16.5 (16)	4117	Na zamówienie	7131.00 zł **5490.87 zł**	7131.00 zl
50	160	11.5 (11)	3835	Na zamówienie	7498.00 zł **5773.46 zł**	7498.00 zl
50	160	16.5 (16)	4717	Na zamówienie	8773.00 zł **6755.21 zł**	8773.00 zl
50	280	11.5 (11)	6599	Na zamówienie	11636.00 zł **8959.72 zł**	11636.00 zl
50	280	16.5 (16)	8348	Na zamówienie	14300.00 zł **11011.00 zł**	14300.00 zl
65	60	11.5 (11)	1223	Na zamówienie	3965.00 zł **3053.05 zł**	3965.00 zl
65	60	16.5 (16)	1503	Na zamówienie	4397.00 zł **3385.69 zł**	4397.00 zl
65	80	11.5 (11)	1770	Na zamówienie	4495.00 zł **3461.15 zł**	4495.00 zl
65	80	16.5 (16)	2188	Na zamówienie	5067.00 zł **3901.59 zł**	5067.00 zl
65	100	11.5 (11)	2301	Na zamówienie	5273.00 zł **4060.21 zł**	5273.00 zl
65	100	16.5 (16)	2817	Na zamówienie	6056.00 zł **4663.12 zł**	6056.00 zl
65	120	11.5 (11)	2822	Na zamówienie	5818.00 zł **4479.86 zł**	5818.00 zl
65	120	16.5 (16)	3472	Na zamówienie	6704.00 zł **5162.08 zł**	6704.00 zl
65	140	11.5 (11)	3333	Na zamówienie	6348.00 zł **4887.96 zł**	6348.00 zl

65	140	16.5 (16)	4117	Na zamówienie	7336.00 zł **5648.72 zł**	7336.00 zl
65	160	11.5 (11)	3835	Na zamówienie	7698.00 zł **5927.46 zł**	7698.00 zl
65	160	16.5 (16)	4717	Na zamówienie	9000.00 zł **6930.00 zł**	9000.00 zl
65	280	11.5 (11)	6599	Na zamówienie	11944.00 zł **9196.88 zł**	11944.00 zl
65	280	16.5 (16)	8348	Na zamówienie	14640.00 zł **11272.80 zł**	14640.00 zl
95	60	11.5 (11)	1223	Na zamówienie	4116.00 zł **3169.32 zł**	4116.00 zl
95	60	16.5 (16)	1503	Na zamówienie	4576.00 zł **3523.52 zł**	4576.00 zl
95	80	11.5 (11)	1770	Na zamówienie	4667.00 zł **3593.59 zł**	4667.00 zl
95	80	16.5 (16)	2188	Na zamówienie	5283.00 zł **4067.91 zł**	5283.00 zl
95	100	11.5 (11)	2301	Na zamówienie	5505.00 zł **4238.85 zł**	5505.00 zl
95	100	16.5 (16)	2817	Na zamówienie	6331.00 zł **4874.87 zł**	6331.00 zl
95	120	11.5 (11)	2822	Na zamówienie	6077.00 zł **4679.29 zł**	6077.00 zl
95	120	16.5 (16)	3472	Na zamówienie	7012.00 zł **5399.24 zł**	7012.00 zl
95	140	11.5 (11)	3333	Na zamówienie	6666.00 zł **5132.82 zł**	6666.00 zl
95	140	16.5 (16)	4117	Na zamówienie	7703.00 zł **5931.31 zł**	7703.00 zl
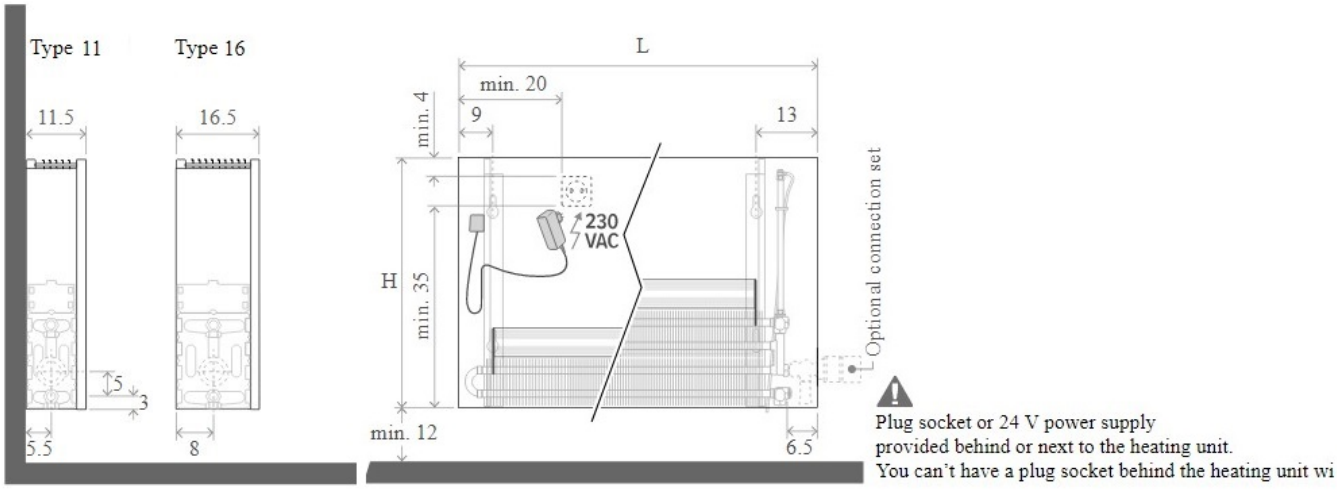
WYMIARY